¤"• 8ÿ-1
6â¤ ^ 6| J ° 7-1 C‹

o

—
7
‡

			‡ Ü þ 26| J –L’
q	Ô	A	"• 8ÿ-1] ? – ‰8) AÝ– J ¤ ¬ o ^ 6â= Ñ C J ^ J
µ	Ô	A	‡ Ü þ 26| J –L’
=	2	A	"• 8ÿ-1 ê ËCt$À¼n J LÌ µ
¶	e e 7	A	‡ ÜCµO . Ÿ ° _ 9L€œ(Ã ‡ ÜH X5ü8 ‰6â0 ° 9L€œ(

¤ 8

- ...

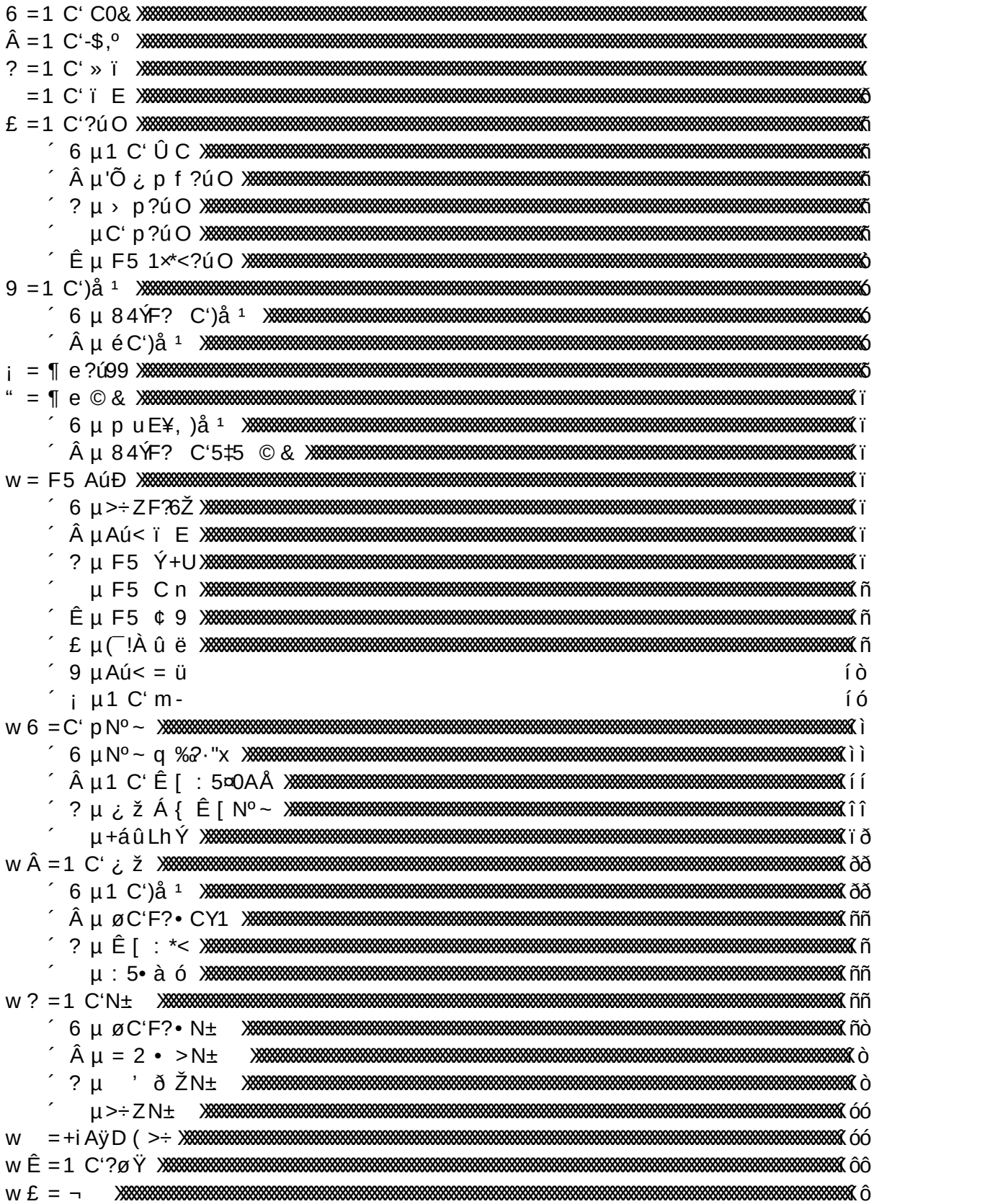

6Ë1Nö; B AÅB'D A 0•6½2 9Ý0•;VD 6°

6 =1 C' C0&

1 C' C0&Æ ª "• 9 -76èª Ž6, P ¶731 C'

6, P ´ 0 µ I P = I N¯73Ñ ÆQ 4Ý6èª > ´ ?4Ýµ

+i Û1 C'2± a Æ-74Ý6 2±1 C'

1 C'2± Á Æ6, P ¶73

Â =1 C'-$,º

o ¤ E 3 ×L˜ Ô¢ » © Ä ùF · Aª ² u'• Ú C × ‹ ,º = 2 E?÷F,º ? © 2ô/" ¸ ?'• E 3 ì 6, P ¶73= ü 6èª Ž F / Ê,º ' N¼ = ' 1 × 6, P ¶73?·"x ¸ b!W1 C' ^ ª ² u'• Ú6; v Ê - =,º . Aü=73Ñ =3VC^p n ù ¸ 52>69 nF?• Á ª ² u'• Ú v ûN±- =,º 0 b. AüÂ : N¯T• Ú C × ¶73¸ ‹ /pª ² u'• Ú ð ƒ O Gý¸ ùF ª ² u'• Ú6;. Aü¶73 } ¸ c 0 ª ² u'• Ú C × Ú#wœ– © & ¸ Ô p ª ² u'• Ú ' ,º /t P § Ñ¸ ÞF ª ² u'• Ú C × ' ,º › í ‹ >

? =1 C' » ï

?'• E 3 ì 6, P ¶73= ü 6èª Ž F ´ 6, P5L.7 µQ 4Ý6èª > ´ ?4Ýµ ,º ¶73?·"x ¸ 5 > ‰ƒ ì ã'• Ú D Ž6è p º ')æ(ì Â ‹ M6?· ¸ 6èª Ž ¶731 C' » ï q?· ; " Æ · ª ² u'• Ú C ×,º 0 b. Aü¸ ª ² u+U#q'• Ï = › D Ú*< = › í D1×*< = • 6è Ô ó 1• Ô ¶73 >

´ 6 µ 84ÝF? C'

º » ï Æq?· ; " 6, PF%í =-. ©# Á =# ?ú¸ 6èª Ž ' ?·"x = C ×/r ¸ ª ² u'• Ú ï # = ¿ ž ¡ +U)å ¹ Ú¸ +U#q'• Ï = 0.v Ú*< = ª ² u › U • 6è D Ô ó 1• >

º NÎ Á Æ‹ F?NÎ = Z ã NÎ = PF?NÎ1• ¸ +gI ì 5 6 ³ I >

º NÎH Æ§ F%‰Î >

º , L* Æ <JÕ>

´ Â µ é C'

» ï Æ; a+U#q'• Ï = › Ú*< = › í D1×*< = • 6è Ô ó ` ï M˜ ¸ Gý+^)æp ' ‹ /p,º ï EF >, ¸ q?·69 øC'F?• ÔL{ ' ,º 0 œ] =?ú99] = Q æ] øC' F?• ,º "ÕFP>žEô= Ê [: 5¤ = < ÆÂ@ é L$NÎ,º 73Ñ >

, L* Æ <JÕ> ì ã'• Ú Â p º '• Ú Z ` W• ,º ¶73 ' : <JÕ>

=1 C‘ ï E

1 C‘ p ‹ ðC‘ l ¸ ; " p69 8 4ÝF? C‘ Â Ô é C‘ ¸ 8 4ÝF? C‘+g4ú P = Ð : 8 µ Ô ‹ ƒ FÆý© & • >,69 n ¸ é C‘+g q Ô ï Lü c 4ú4ý ¸ - ‰, L* >,FP. >

´ 6 µ 8 4ÝF? C‘ ï E

p69 ï E Ç+g© & Ñ" C‘69 n . AüM˜ ,º NÎ É ÑF?• C‘ ƒ Aã4ù#•B >

´ Â µ é C‘ ï E

é C‘Aõ¤ ì ã'• Ú Â p º '• Ú Z ` W• ¸ Gý ¶73 ‹ /p ï E Ç+g ¶ e = • Ñ ø69 mNÎ >

Ê =1 C‘#w0A

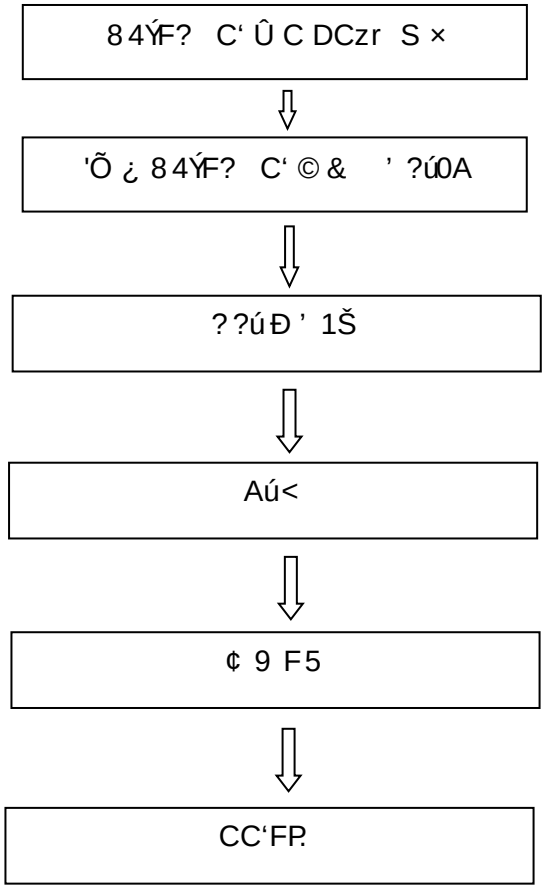

4 8 4ÝF? C‘#w0A4

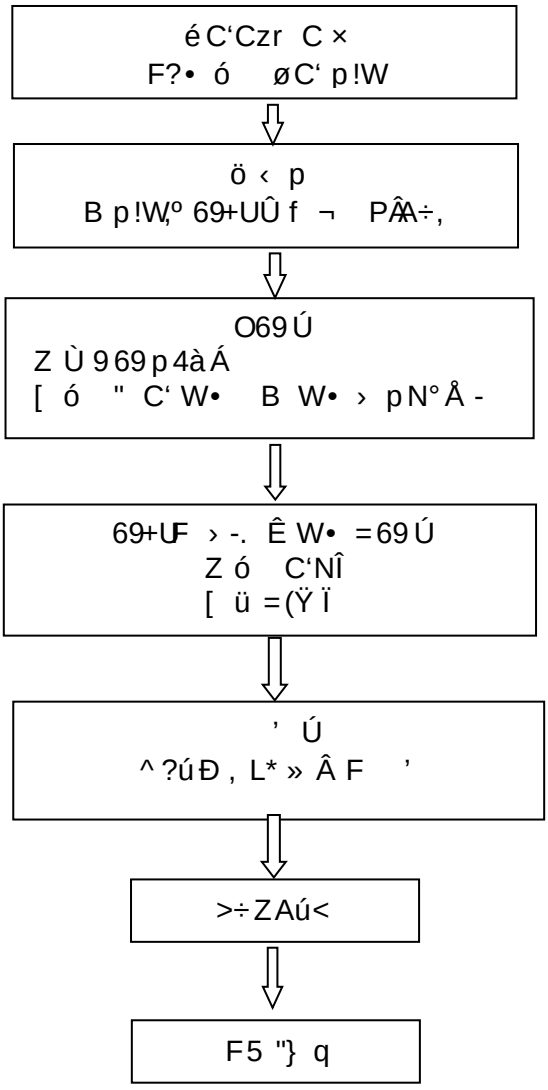

4 é C‘#w0A4

£ =1 C‘?úO

´ 6 µ1 C‘ ÛC

6, 4úøC‘F?• M6 Ú€ª b ‹ ƒ/t A÷D¸ J B , - = A —, • 6 %Û CøC‘ Æ

´ µ - ? c4Ý ´ aµ @6èª Ž6, PCzr ´ ¶731•4Ýµ Ç

´ µ - ? · ª ² u ©6ŠI P L pº% ª ’ 5 ¼Ç

´ µ-. ©C‘N¯õ4Ý¶731 C‘ ƒ C = Aôp 84Ý¶731 C‘ ƒ C L ø ÖEý-74Ý @¶731 C‘ >

• >4úøC‘F?• ÛC —, Æ

• >4úøC‘F?• p6, P ´ ¶ µL˜ W^6, ^ Í ðŽ¸ M6 ÚF €ª b ‹ ƒ/t A÷D¸ J - ? · ª ² u-. © I P% ª •6è• œ ’ 5 ¼>

œ+U4úøC‘F?• ÛC —,

œ+U4úøC‘F?• p : 2±6, P ´ ¶ µL˜ W? œ2ƒ,º ^ Wœ+U¸ M6-gøC‘ œ+Uv ^ œW5 6 Ñ‹ C Â >" ƒF?• L†Û C = 2 • > >

´ øC‘F?• Â = 2 • > ÛC¸5 × n D CÍ * ˜ µ

´ Âµ'Õ¿ p f ?úO

º øC‘F?• Ê^1 C‘ 0A?úÐ,º , L*'Õ¿1 C‘ p f ¸'Õ¿ p f , L†Ð^ = Ð p >

º øC‘F?• AÚp v Ñ,º Aô=1• C1\ >1 C‘?úÐ L ? 8Aä, ¸ Ê^ E , » œM˜Û€,º ˜ E Ú1 C‘ (>÷4ú¸ B-1 C‘ • P¿ È ª o¸ C›Eý, ~ < C¾ *< >

´ ? µ › p?úO

øC‘F?• ??úÐ,º , L* ü , f EôC‘ p ö ‹ pLü> >

’ ðŽ / : øC‘F?• ,º Dá3F >, n / > øC‘F?• N± Ñ øC‘A÷=Dá3A÷= 5 œW# Â,º œ+UA÷¸ A÷, @º C = ª Uº=-. BÂ¯ · Ê D øC‘A÷68* >

C wAî p \ 1 ‹ FPÅå Ž ÞAô= =4îC^† Ï 1•(Ÿ ÷¸ ö > r DF › O69Ú >

øC‘F?• ó " C‘ W• B W• › pN°Å -¸'l D^ = Ð p 1• »¸ ^)æp ’ ðŽ,º K 2 A ? ÅF › =69Ú >

´ µC‘ p?úO

º ^ =69Ú o ¤1 C‘ » ï ¸ ü =(Ÿ Ï ¸ >*< ¿ È , L* >

º +gK 2 Ž K 269+UF › ’ Ú ¸ o ¤>÷Z,º =/p ¸ F >, ¶73‹ /p ¸ >*< _+^)æp Ñ,º v ? —, Â F1 C‘ 1 × >

º 1 C‘Eý0Ac ¸ F?• N±8 ?ÿ Û >÷Z,º - -™ÂAo‰p > ¸ 0· Á , 28*1 C‘ # N°_F >, ¸ Ê B->÷Z?ü- ‰û ë • 0>÷é >

´ Ê µ F5 1×*<?úO

º F5 1×*<,º p º <

F5 1×*< p º +g>÷Z4ú= (>÷4ú=C‘ ×4ú4úF >>÷Z ^1 C‘>÷Z É c LÅp ó Ý+U> (>÷4úÂC‘ ×4ú+g] C‘4ú P Ô ¢ Ú ?" C‘?·"xF?#t >

´ µ>÷Z4úÔ>, >÷ZKµCŒCYl ¸ Aô>÷ZKµ C ¸ ž M˜CŒCY1 C‘>÷Z < =>÷ ZAú< × n = : *<1 C‘ c 0)æ‚º ¿AäL$NÎ1• ’ >>÷Z o ¤Aú<?úO ¸ ¢!™= Ø?øAú Ð øC‘F?• Í < >

´ µ (>÷4úCŒCYÛ +gøC‘F?• 0,º / >÷Z5 Ò,º +iAÿ¸ 4ú4ýCAä¬ , O¾CAæ5 Ò >

´ µC‘ ×4ú; " ö ‹ Ž = K 2 Ž =A×< Ž Â O69Ú = =69Ú1×*< ð Ž >

ö ‹ Ž ÆCŒCY/ øC‘F?• F >,&ï C,± Aæ=Dá3 n / 1• ’ Ç

K 2 Ž Æ? ó1´ Å - CŒCYK 269+UF › O69Ú = =69Ú Â ’ Ú Ç

A×< Ž Æ??úÐ5* ÚC‘ p4àÁ ¸ A×< = n < =,± < Ç

O69Ú = =69Ú1×*< ð Ž ÆCŒCY4ú4ýøC‘F?• ó1´ Â,± Aæ¸ ÙB1" C‘?úO Â Ú »0 Å1×*< >

F5 1×*<#w0A

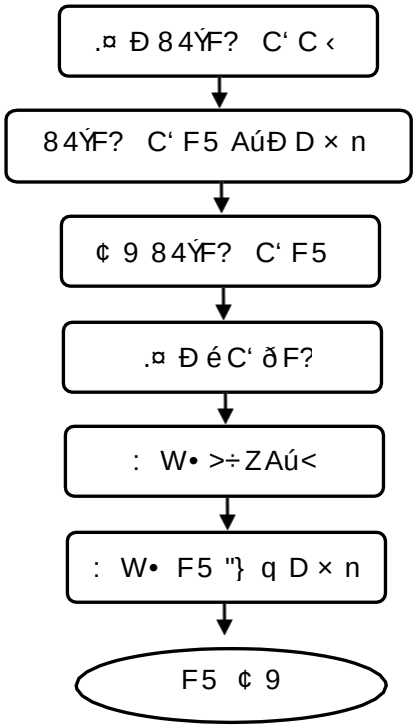

4 F5 1×*<#w0A4

9 =1 C‘)å ¹

´ 6 µ 8 4ÝF? C‘)å ¹

º 1 C‘ ž † ÆA×1Í p -. ©E¥, >

p f ?·"x Æp f ¿M•¸ Lš ø C‘F?• L C wAî ¬ ð ŽF › Ç5‡5 FPåFP+{ ¸ % LÅ, ‹ /p e ø C‘)å ¹ ž ¥ Ç ø C‘ ð Ž C %t 5¤Lš?úÐ L,º 1 ‹ +k † Aô= >

p f • œ?·"x Æp » • 4õ{ Cé= D ä Ç C %? KC- …‹ •,º p • ¸ C %§ ?ø-AA×1Í p …‹ ,º » ï >

´ Â µ é C‘)å ¹

ì ã'• Ú W• 1 C‘)å ¹

´ µ 1 C‘ ž † Æq Ô ‹ *f* ü = ¸ B ?÷>ž 6 (Ÿ Ï $; ‹ >

´ µ p f ?·"x Æ?'• ì ã Ž6è p f ?·"x F >, 1 C‘)å ¹ ü = ¸ p f] E D ø C‘ ð ¦ -. o G*f*>

´ µ G*f*= ‹ ã Aô= >

p º '• Ú W• 1 C‘)å ¹

´ µ 1 C‘ ž † Æq Ô ‹ *f* ü = ¸ B ?÷>ž 6 (Ÿ Ï $; ‹ >

´ µ p f ?·"x Æ?'• p º Ž6è p f ?·"x F >, 1 C‘)å ¹ ü = ¸ p f] E D ø C‘ ð

¦ -. oGƒ>

´ µGƒ= ‹ ãAô= >

1 C‘Aô= Â ž † ´ +gq Ô ï Ñ ¸ øC‘F?• C Í 8 \ µ >

>ž6 (Ÿ Ï $; ‹

Å -	Aô= Â(Ÿ Ï C0&	?úr Á -	‹ ƒ ¦ H
	5-U.{ 7, ª u	Q &0	`
	Q 4Ýª u"JF‰q” &35 WÁ	&35	`
	) †	Q FP FP	`
	ª u>™(Ÿ ´ 6?•>¡ =? † µ		,
	ª u MÁ†	6 E.7	
	>Ò†	6 E.7	
	6!W] ² n7Ò	V -	-
	Ð@ &	(4Ý	`
	NÓ$_à	B#N)(~	`
	9¥1ç	.	`
	3(• •	;	;
	4ç 9 •	&0	•
	q +^7, 9	&0	;
	5- \	FP FP	;
	1J E • +k1^	<)	`
	q +^ 6	-* -r 0 ´ FPµ	`
	+U#q"—(Ÿ ¬	/	`
	q +^¹ t ¬	/	`
	"ñ+Í-	FP FP	`
	.Î E	PO+,	`
	• G¼#¾ #è	PO+,	`
	æ>Á	"! }	>Á
	¿ ž aJ¾	E - 00	-
	CK>JØ¥ †	-* º FP	`
	ÿ 1´	Kµ FP	;
	q +^ ÿ *9	>Á>û	>Á
	!˜ >v \	FP	;
	+U‹<- "j	PO	+,
	"j ,ü	-* º FP	`
	› • 3V#¾ (}	(}	+,
	b B ž	R²Cù	`
	e-	CK>JØ FP FP	`
	P Õ73 < 2±-	PP	`
	ª ² u $n#) >	/	`
	ª u #ª,ü	‡ Ï	`
	>v ÁA×	Ð • Ñ † C^	`
	ª ² u"Æ#ª#M Mh	0/	`
	E ï 4	&0	`

› D Ú*<	73 p ª ² u #• H ‰H Ç73 p ª ² u #• H DáKµ´ Q µ Ç73 GÈì KµÐ U ª ² u • › í ö Â ? , F >, NºLh Û0 Ç73 p ª ² u NºLh Û0 D • ³ '• Ú Ç73 p ª ² u #• H 7• $_ Ç73 p ª ² u #• H 6Ñ$_ Ç73 p Ù+û ª ² u ¸ 9¥ Ç73 p Ù+û ª ² u %÷ -r = 6i Uc9¥ Ç73 \ ª ² u g q > 73 p æ+Uu F >, 7FG Ú*< Ç73 p ª ² u F >, ,ä 6Ú › D Ú*< Ç73)æ ª ² u +UKµF 5I 1• 8 n ‰r +UKµº F/B—Ç73)æ ª ² u 6Û7 Â:[± C8¥ Ç73'• Ú '# = õ0 ,º ª ² u > 73Aüa ª ² u ,º ù*< 6è 8 n F/B—¸ 73J¾/ ª ² u Þ ' = AÚ = B#@6= û 5 Â/t P] 8 n >ž)æ¸ Gƒ> I P p º I Ð,º ¨ Nº í CA×H ¸ Ô ó ì ã Aã4ù Ç73 p ª ² u n ?÷+ûF >, Ú*< Ç73 p ª ² u ˜] +û˜ C UF >, Ú*< Ç73 p V +û U ª ² u F >, Ú*< Ç73 p !ÁLÒ ª ² u F >, Ú*< >
› í D1×*<	73?ø æ+Uu ¸ ± = -—V =] E õ = Tú+î = 7FG û ë Ç73 p æ+Uu F >, Ð@ Ç73 \ ª ² u F >, • #ª = 0°"J #ª = "j #ª Ç73 ª ² u M˜8¨ = 8B8¨ = = 8¨ = 7¯G = 6Ø$_ Ü O¤O (ì ë)æ ª ² u Ð › í (ì 7 Ç73)æ ª ² u 7Š = ?ü Ñ = b Ñ …8 ,º · B— , g q > 73)æ¬ #¾Ł š ª ² u +U#q D • 6è)å ¹ c ,º ¿ ž LÆÙ Ç73 p ª ² u F >, ù 6ð C9 Ç73 p ª ² u +U'J 1× 8 (ŸF >, S!› : *< Ç73 p ª ² u >á Ö(Ÿ â Z F >, S!› : *< Ç73 p ª ² u @+kF >, S!› : *< Ç73 p ª ² u 7g82F >, S!› : *< Ç73 o ¤ æ+Uu ,º - ‰û ë / ì KµF >," © ¸ ± = 2 Ç73 p „ 0 +U‰H = Ý = P7 L ? 0 +U5pL- ,º æ+Uu ì KµF >, ¸ ± '• Ú Ç73FPEý ª ² u % H = DáQ ÔKµ=" ,ä 6Ú -—V = Â õ û ë Aüa ? %73,º +UKµF 5I = Ca›v = 6Û7 L$NÎ ¬ 73 , g q ¸ ¬ ? q g Ô ó ì ã Ú*< Â > *<7éO = 2 > 73 / ª ² u n ?÷ P +ûF >, O¤O B9*< Ç73Aüa ª ² u F Þ = AÚ = B# @6= /t P] ‹ ,º 8 n û ë Ç73Gƒ> I P q +U/ ª ² u n ?÷ 6è ../ñ Â >, p L$NÎF >, ì ã ¨ Nº L .! !™> 73 p ª ² u >ž,ä ZF >, Ú*< Ç73 p ª ² u 6Ø£ ZF >, S!› : *< Ç 73 p ª ² u ,ä A>v6õF >, S!› : *< Ç73 p ª ² u <À<¡ $ â = =8=&DF >, S!› : *< Ç73 p ª ² u '! ZF >, S!› : *< Ç73 p ª ² u Uq0 >vF >, S!› : *< > 73 p PÞÎ ª ² u F >, S!› : *< Ç73 p $ð"j ª ² u F >,)æ p [‡ Ç73 p c" ª ² u F >, S!› : *< > 73¼@ ª ² u C B ‰C^ Eß‰ó ± Ç73 p ª ² u F >, ì ã › Þ 5 Ç 73J¾/ ª ² u ‹ "j © Ô ó `] L ,º '• Ú ï E >

• 6è Ô ó	^ '• ÚEý0Ac ¸ 73EÞAüª ² u ,º ² # ¸ ¬5 ¾ , ,º Ê ÂF8Ò,º • Ç73Dª ² u 78¥³ ,º ©31>73QAôp P ¬F8, K2 ¸ Aßª ² u ‹ â j =61Dá= † =(b =1 1 =>, C¦ =D =D) = Ë í Â2ô4ü Þ ' >73Dª ² u 6 C-)ßB#@6È Þ$nE Ç73Dª ² u 6C-F >, UL;B1= pª ² u + u!, =1 BY ÂAè{ Á Ç73Dª ² u 6C-)ß@ ® = b?ÿ=?ü?ÿ= û?ÿ= ©?ÿ#qÞ Ç73!™¤ Ul ç D « Úª ² u,º ³ } ù > > 73pª u • >áÞ Ç73pª ² u • q>áÞ Ç73pª ² u • W5 Ç 73pª ² u • • = Ç73p C B >UºLl !ëª ² uF? F8Ò,º 4 œL 4 (} Ç73 Dª ² u 6C-)ß bB*$nE Ç73Dª ² u 6C-)ß8¸ Á$nE Ç73K2ª ² u!™¤ >žEôE u Ç73Dª ² u 6C-)ß =AÚ=Gƒ/ = <2± = È Å,º $nE Ç73Dª ² u 6C-)ß ¦ ,º $nE Ç73Dª ² u 6C-F >,#¸T\ = Þ • 73Ñ,º QE#qÞ Ç73Dª ² u 6C-F >, ž *)å ¹ ,º Ø0¬#qÞ Ç73Aüa Â Ê1Šª ² u,º 0 b û5 Ê Ç 73K2ª ² uF >,/t P] ‹ $nE > 73J¾/ ª ² u ‹ "j ©F? F8Ò• ~ ¸ ¬ Ô ó ª ² u2Í] Þ ' $nE Ç 73QAôû ¹ ¸ K2ª ² u2Í] Þ ' ‹ Ç73J¾/ ª ² u ‹ "j ©F? F8Ò• ~ ¸ ¬ Ô ó ª ² u2ô4ü Þ ' $nE Ç73QAôû ¹ ¸ ‹ ª ² u2ô4ü Þ ' Ç73?ø =Aæ ÂAúÆª ² u,º Þ ' 73Ñ Ç73J¾/ ª ² u ‹ "j ©F? F8Ò• ~ ¸ ¬ Ô ó ª ² u5Äé#qÞ Ç73p C Bª UºLl !ëª ² uF? Â o5LF8Ò,º B#@$n E Ç73QAôû ¹ ¸ ‹ ª ² u,º bB*73Ñ Ç73?ø =Aæ ÂAúÆª ² u,º B# @ß3Ñ Ç73=2ª ² uF >, UL;B1Ç73p C Bª UºLl !ëª ² uF? Â o5L F8Ò,º AÚ $nE Ç73QAôû ¹ ¸ Aã4ùª ² uAÚ 73Ñ Ç73?ø =Aæ ÂAúÆ ª ² u,º AÚ 73Ñ Ç73p C Bª UºLl !ëª ² uF? Â o5LF8Ò,º /t P] $n E Ç73QAôû ¹ ¸ / ±ª ² u8¥³ ,º û5 = û UÇ73?ø =Aæ ÂAúÆª ² u û5 = û U,º ‹ Ç73QAôû ¹ ¸ / ±ª ² u è/t P>, pÇ73?ø =Aæ ÂAúÆª ² u/t P] >, p,º ‹ >

“ = ¶ e © &

´ 6 µ p uE¥,)å ¹

8 4ÝF? C‘C‘N¯M6?· Æ: LQGRZV @= 2I I LFH @´ a : RUG= ([FHO= 3RZHU3RLQWµ =) CDVK @= : LQGRZV 4 {} -A ž = 3KRWRVKRS &6 @> EÉ› # ; " ÆR) 2 N)EÉ› # = ä E¥2 N) = = 73 Ê1JEÉ› # = ° 73 $%&>

´ Â µ 8 4ÝF? C‘5‡5 © &

8 4ÝF? C‘5‡5 © & Ñ ÆøC‘ Û C = Czr × = 69 ƒ Aã4ù = *<Að69B = Aú< 315 = 1 C‘ ¶ 73+q >

w = F5 AúÐ

´ 6 µ>÷ZF?6Ž

>÷Z ^ 1 C‘>÷Z É c ó Ý+U¸ § ¿ È C>÷Z ¸ ¬ c C>÷ZKµ¸ C >÷Z > Z ` Ô W• : Aô C>÷Z > 6 4þ>÷Z ðF?+g4ú PAÞAðFÞEý>

´ Â µAú< ï E

b 1 C‘ p ` ðC‘ > 8 4ÝF? C‘C‘N¯+g315 8 ÞAú< > é C‘C‘N¯+g: W• 4ú>÷ Z <4úAúZ ¸" 4ú C>÷ZAú< ¸ ñ ¿ 6 ` 6 Q < Â 6 ` 6 „ < D ¸ ¬ C>÷ Z ‰< • Â,º } < pF?• B W• N¯-$ Í < >

´ ? µ F5 Ý+U

8 4ÝF? C‘)å8¸ F5 +g1 C‘ © &315 8 Þ+UF D ¢ 9 > é C‘)å8¸ F5 e ^ >÷ ZKµ -™A ¸ +gAæ< Ž o ¤ 1 C‘ p!W= W• Â › p Å - ´ 0 øC‘F?• D5L - / Ê ©31¸ <1 C‘5 Ò < a +g5L - E¢˜ p øC‘F?• F5 ¸ Z ` W• Í <-. Ö pF?• é C‘)å8¸ 6 4þÍ < > øC‘F?• ,º q F5 É 8 4ÝF? C‘ F5 · é C‘ F5 >'l DF >, < r È Å = ‰¦ 7 >û > 8 4ÝF? C‘ é C‘ q < º F?÷A>ž >

6èª Ž ¶ 731 C‘N¯-$ 8 4ÝF? C‘ F5 º F>ž

N¯-$ C0&	N¯-$ <
6, PF‰	
0 .v . Aü	
+U#q'• Ï	

› D Ú*<	
› í D1×*<	
• 6è Ô ó	

1 C‘ W•	N¯-$ C0&	N¯-$ < ,´ <"	
ì ã'• Ú Ô	+Ú#q'• Ï W•		
	› D Ú*< W•		
	› í D1×*< W•		
	• 6è Ô ó W•		
p º '• Ú Ô	+Ú#q'• Ï W•		
	› D Ú*< W•		
	› í D1×*< W•		
	• 6è Ô ó W•		

6èª Ž ¶ 731 C‘N¯-$ é C‘ F5 º F>ž

>ž)æp Ô 1 C‘N¯-$$; ‹

Å -	5L -	C0&	=#
	- 7 6+	ª ² u ¸ ±	ì ã'• Ú Ô
	- 7 6+	ª ² u -—V'• Ú	
	- 7 6+	F OFDO ÷ l ’	
	- 7 6+	:[± G ƒOFDO Bg5L l	
	- 7 6+	)å ¹ QAô D$; #7#¾	
	- 7 6+	+Ú#q D ¡ +U– %	
	- 7 %	(¯!À ª ² u ›	
	- 7 %	n ?÷+û+ý(ì D Ú*<	
	- 7 -.	NºLh Z é D [‡	
	- 7 -.	› í D = 2	
	- 7 -.	ù *< D>, p ?ø	
	- 7 -<	Þ ’ ‹ = 2	
	- 7 -<	B#@ß3 Ñ / ±	
	- 7 -<	AÚ 73 Ñ / ±	

Å -	5L -	C0&	=#
	-7 -<	/t P] ´ û5 û U µ73Ñ / ±	
	-* 6+	ª ² u ¸ ±	p º '• Ú Ô
	-* 6+	ª ² u -—V'• Ú	
	-* 6+	F OFDO ÷ l ’	
	-* 6+	:[± G ƒOFDO Bg5L l	
	-* 6+	)å ¹ QAôD$;#7#¾	
	-* 6+	+U#q D ¡ +U– %	
	-* %	(¯!À ª ² u ›	
	-* %	n ?÷+û+ý(ì D Ú*<	
	-* -.	NºLh Z é D [‡	
	-* -.	› í D = 2	
	-* -.	ù *< D>, p ?ø	
	-* -<	Þ ’ ‹ = 2	
	-* -<	B#@ß3 Ñ / ±	
	-* -<	AÚ 73 Ñ / ±	
	-* -<	/t P] ´ û5 û U µ73 Ñ / ±	

´ µ F5 C n

8 4ÝF? C‘ F5 +gC‘ ×4ú / 69B F5 Â69B)å ¹ F >, × Ð > é C‘ F5 +gC‘ ×4ú C n ¸ ¸)æF5 KŒB% œM˜˜ E , Û € >÷ZKµ¸ +g>÷ZKµ* !™F5 ¬ 1´ • .¤ AÚ> é C‘ F5 5 C n B% +g>÷ZKµ1´ • .¤ AÚ>

´ Ê µ F5 ¢ 9

é C‘ F5 ^ " C‘)æp ¢ 9 E , D ¸ 8 Aä© %‹ › Ç ¸ ø C‘F?• 0 (>÷Aÿ'x ¸ +g (>÷4ú ?-. ©0AÅ ¾ : *< ¬ , €. : *<5 Ò >

´ £ µ(¯!À û ë

• ..C‘ p Ñ,º Aô=1• C1\ >6, P?ú99,º >, p ¸ ?ü û 8¸ ™ < >

^ 1 C‘ , !ë ¸ ø C‘F?• ? C C >÷Z = ¦ § C‘ p 0 Å1•>, p û 8¸ [H ,º ¸ #¾ø C‘F?• AúŒÆCzr > ? ’ @>, p ,º ¸ #¾ø C‘F?• AúŒÆCzr >>÷Z Ù 9 5 • , L* (f ¸ F?• p >, ’ ,º ¸ #¾ø C‘F?• ŒÆN¯Aú' Czr >

（七）评分标准

6è ª Ž Ô Aú< = ü >ž

Aú< = ü 6 4Ý= =	Aú< = ü Â4Ý= =	< r
Aúf ü = <	'• Ú6; -v >û ª U†=0µ-v Í ‰	
	(Ÿ Ï ü =U†ž	
	?ø Aúf '• Ú)å ¹ (ì ë	
	Aúf '• Ú • 6è / B—	
ï ~A×H <	>žF&Ô ó ï ~Nº U-$ =	
	>žF&*<AðÓ ¤ D ï ~AôA×	
	>žF&M6Â F,º 1 × W•	
	>žF& ' , L* <G ƒDFqEÇN° Å	
ï ~ Ô ó <	)å ¹ QAôü =	
	D C × / B—"ÕFPb !W• Ú Ô ó ,º -$,º	
	D'• Ú / B—0 1 =Ã#s ©31 ¸ "ÕFPª ² u'• Ú ü =	
	Â F-. © Ô 1 ×	
	- ? ¿ ž EAü¸ Ñ ¿ ž Ú à ó	
	' c ª ² u p c ù ¸ %)æ Ê] '• Ú	
	1\ > ª ² u+UKµ 6è 0 b ?ú Á Â ù *< ‹ ?ú Á	
	' !› PÚD#q Þ Ô ó)å 8¸ Â ª = Þ ' ?ú99 = ¤ FPB = ü	
	SD%6; ¦ ¸ :)å 8¸ Eý$W8 'l ¸ , L* <G ƒ> *<	
	F«¾6, PF%ó =6è ª Ž6, P ¾ O =# Á# ?ú	
	Û º ¿5¤ ª ² u G ¥	
	ª *<+^(Ÿ ¸ #M• #¾ ¬ Aæ	
	D ì Kµ'ÕFP? ~ ¸ Í > ' 1	
	/ ì KµF >, F8 Ò] ì ã • 6è D = 2	
Aú- S <	o ¤'• ÚAæ L b '• Ú C × / B—º O¾ >, 52 > Aú-	
	/ '• ÚA×H Ô ó û ë F >, q 5 ¸ S-$ = EôF û ë	
	#q Þ Ô ó ,º Â º o F Â D5#'• Ú } A×H	
q <		

´ ¡ µ1 C‘ mNÎ

8 4ÝF? C‘ mNÎ

6 = ‹ N¯F? NÎ

º p ð"G C × e/t P q • 6, PF%í ,º % ¸ e 6, PF%í ,º n ù >

$= 6 0 >ž)æ %= Lü c >ž)æ &= ` ð >, p ' = Lü ‰>, p

º 6, PF%í Õ O Â?ú99 e ^ $ q 5 Â ¸ " 0 › ,º >

$= 6, P#q Þ ÔD+c %= KµU0%3e c

&= D6, AÞAðc ' = ð D ð ,º ©31 c

º ?· o ¤ ª ² u ` ‰,º $ 8 ¸ ? J¾/ ] f • 6è K 2 ¸ [ ` ‰N õ ¸ 6 ` ‰%’73 ¸ = C %F >, ' >

$= ? EAü,º " E¹ %= 4ë G,º " E¹ &= J¾/] ,º " E¹ ' = -(-$" E¹

º ª ² u j – DáKµ $ >

$= %= &= ' =

º & - ? A(¯&ï Æ©(• FF$F 0 U†¸ O (ŸE¢˜ | #¾L Õ73 g ÇB#@6= Þ ’ S5* ‹ EûFU¸ #q Þ99 * Ÿ] ¸ | § LŸAüa Â8 Dá Ú Ñ $ ¸ I +UÁ { Ç ƒ +á Ñ „ ¸ V +û +U)½Q >

$= æ+Uu U %= ª ² u U &= ² u U ' = œUº ƒ U

º ª ² u : 315 6è ! ˜ D C B ª Uº % ? © >

$= +UKµFUÜ %= +U*< Õ73 &= ù *< 6è ' = :[±

º ª ² u ù *< ‹ ,º " 6 ª UºLl !ë (¯&ï ¸ G3- ? -. / ,º 0i Ð] > ƒ 6 Ll !ë G D 6 Ll !ë Eý$W,º , L* %73+› ? • ¸ | Ll !ë $

$= C73D)Cù¸ N° Å e 6 8*,º %= % D)Cù¸ N° Å e C 6 8*,º

&= C73D)Cù¸ N° Å e C 6 8*,º ' = % D)Cù¸ N° Å e 6 8*,º

º ª u € ·) 73 U † C- › ,º , O ¸ % E¹ ³ f Â F $ >

$= -r • ..B9,º #q Þ %= : 0 Þ ’

&= : 0 #q Þ ' = : 0 $n E

º · D,º ª ² u Aæü Eý0A5p … &

$=) B—Ñ %= q Þ] &= D.¤ ,º -$,º ' = QFV]

º U. Þ ’ S5* e = S5*Eý0A/ñ C 6 ' ,º S5* ï E ¸

$= Ô(Ÿ %= >žB— &= û ¥ ' = -* Û U. ,º Á(Ÿ Â 4ë Á(Ÿ,º Þ ’

Â = Z ã NÎ

º h 6, PF‰í e = Á 6 Ð6, P,º ð ¸ ^ ì ã L ¢ § p v c ¸ ÊB F« à,º D ¬ 6, P#q Þ3] ü 6Š31,º F‰í ?ú99,º q Â >

º 8 6, PF‰í ?ú99 / P ð Ž,º é Þ 7 Ü = 6, PCY1 = C × = ü = ' ?ú99 = 6, P4à Á1• ï MˆG3? D.¤,º ?ú Ð ¸ ¸ ? F ¸ ?· f >, P4à Á : < >

º 8 6è ª ' C B Ä ì ã ü ¸ • ? a Ä Ž ² p º c,º 6è Ž >

º 8 6è ª Ž e -* Û p ª ² u = p ì Kµ = p /t P Ñ C ×,º 6 0 0Í >, P >

º 8 œ– D ð Ú ¶ Â Ý l û 5 e ª ² u + UKµ 6è,º 1 × >

º h "J C^ e 0i Ð,º ¸ þ e % ,º ¸ | ^ 0 + UD,º 6 S 6 !ë , L*>ž)æ Í C D t >

º h O ÷ 0 K; D Ê1 © 9 ¿ ¸ E0 ™8 ¸ ^ Ú$_ A Ž t C ÊC›Eý E , >

º 8 Á" ª › ' ,º ð Ž ¸ Ê ‰[r F«¾6, PF‰í ¸ p ‰Á ð ¾0 ü >

º h ¸ ÒUq7Š» ? !Á + •(Ÿ ¸ Ê , +^4î V$; *< ¨ ö >

º h F} f Ÿ †] õ C!™n , L !W¦ 0CÔ P , ÊP¢@g j >

ì ã '• Ú W• Ô mNÎ

B NÎ5L - Æ - 7 6 + a

~ Á F& ÆM•M•¸ © Ÿ ¸ P% ` > > C f ` >,º , OM•M•¾¾g 5 © u $1E›O ¼¸ " _ ž 5 M•M•9 ,º = Tú# ¸ Ã5 ¯ 9 ¬ > M•M•¬ ¬ B*Fñ{ ì ,º E Ÿ † G3e 9 TW¥ 5ï ¸ | M•M•¾¾?ÿ Í TW¥ 5ï <³'l ï I T ó ¸ | :[± ª] ‰ Î ™ > M•M•¾¾c ~ +^ Á ÑK;'¤ 06O£¸ +^ Ï ?] 2©= E2©¸ 4ØB | 1• Ç+^ ¬ K;'¤ : ¸ +^ Ï ? : : =,³ : =] j : = E"ï : = • + = B, B | = UB | > 06O£Â: '¤ ³ D ¸ 6 C- ; ¸ M•M•9 > M•M• ?·6å9 ¸ ¾¾g AÚp % • % ¸ ¸ ¬ C ã f 5 M•M•S B C B,º O (Ÿ > | 6 F M•M•¾¾b a ðB* ` >,º Ÿ † ?· S 6 S : 0 ©F‰g ³ ¼¸ ` > D Ã+^E›O 5 ˜ ZNµ¬ ¸ M•M•¾¾û ù8 ' F ~ • e C e > F8"

Ô 1 ×

- < Æ>žF&/ M•M• Ó Ó,º O 6è'• ÚA×H
- >žF&Ó ÓE›O $1 Ö,º Õ O Â ï ~
-)æp p ` > Ó Ó l ' 6 3 ;b Ò#

- Aú- ~ Á c M•M•¾¾,º • # e \ Í ‰¬5 ¾= 2

B NÎ5L- Æ- * -. a Ç-* -< a

~ Á F& ÆD D Ó Ó ¸+mŸ ¸ ª > 0+U¸ Œ7¯Ý ¸Dá‰ 6è !™n > ¡ ` > , ¸ P C F(b>, ¸ C P &ï Ð ƒ ¸ C P • ƒ †C- > B-J¾/ B ª u 2Í] Þ ' 6 ‹ ,º û ë ¸ AôA×2Í] Þ ' $n E >

Ô 1 ×

- / '• E ª ² u2Í] Þ ' ‹ N° Å ª Uº F < ÆAúf D D Ó Ó2Í] Þ ' ,º 6è ª Uº >
- AôA× > Uº2Í] Þ ' Aã4ù$n E ¸ L~F&$n E-$ = = Þ ' ?· N¼= ' !› PÚ>
- ‹ /p 2Í] Þ ' $n EEý0Aï #

B NÎ5L- Æ- 7 -.

~ Á F& Æ Ò Ò Ó Ó ¸ © Ÿ ¸ · > 6 " è \ -v ¯ ^ "éEï)ß.) j ¸ C E ù % › "é c >" è C P$n#) ¸ 73] & À ‡ ³ ¸ D‰Eý,º >, ðC-3] À Ò Ò ‡ 0 "j M˜> !š , Ò Ò (5 0)æEAüLÒÃ ¸ -r -‡ ÂM˜G D t "j 6õ = -r -' { >v = Uq#Â0 >v] # "á,& = ,ä 6Úí ,³ = j = 4ö = 7¯G E¹7Þ6ö >

Ô 1 ×

- ?ø Aúf Ò Ò Ó Ó$ð"j D,º (ì ë
- >žF&/ $ð"j ² u ,º 3] [: *<-$ =
- ‹ /p / Ò Ò Ó ÓF >, $ð"j [‡ : *<

p º '• Ú W• Ô mNÎ

B NÎ5L- Æ- * -. a Ç-* -< a

~ Á F& ÆEB| Ó Ó ¸+mŸ ¸ · € > D BUº Ÿ †-. " ¸ Dá‰..B973 Ñ " E¹ $ ¸ C¦D‰ ï I ŠD ¸ • F Þ,º , O • 7P§ C ..B9¸ c 0%^ • ! ! £ £ ¸ +gÄ : ï M˜"× ? FÙ~ 0· 0 ¸ v EB| Ó Ó5 n Í C f 67 > ,º >ž ¢ > %73 Ó Ó8 ' • EAüf ¼'× ? ¬ E A • ,º 0 8¨ ¸ EB| Ó Ó67 e ´ : 0 *<+g # -v L/ -v C u E › Ž6è # > u 1 › q +U• ‰ö , AÚp EB| Ó Ó U?ÿ5 > g B9¸ 0 AäAßÓ Ó © , P • F Þ >

Ô 1 ×

- < Æ>žF&/ EB| Ó Ó,º '• ÚA×H

- >žF&¸ ‹ p EB| Ó ÓF >, +UKµ 6è = =#•Aú
- Aúf EB| Ó Ó+UKµ 6è› í (ì ë
- J¾/ EB| Ó Ó,º û ë ¸ AôA×2Í] Þ ’ ‹ ,º $n E

B NÎ5L - Æ- * -.

~ Á F& ÆE)¿ Ó Ó¸ © Ÿ¸ · > 6 _¸ ^ ² u # Ž*##q Þ Ú¸ Ÿ † " G3^)ß$n E > E)¿ C E ù Š ¼6 D ¸/ .j ¼ • ƒ 7ø¸ RÒ>v#w¼0 › ¸ ƒ 7ø %?÷6 Kµ4Ü FP` >, C?ú ª Q ¸ QM˜j #q Þ] 0 >v >

Ô 1 ×

- Aúf E)¿ L Z 0 >v(ì ë = > ’ 0AÜ ù*< û ë
- >žF&/ ª ² u L Z 0 >v S!› : *<,º Nº U-$ =
- ‹ /p / E)¿ Ó ÓF >, L Z 0 >v,º S!› : *<

Ž6è W• Ô mNÎ

B NÎ5L - Æ- * -. a Ç - * 6+ a

~ Á F& ÆLi Li Ó Ó¸ +mŸ¸ · € ¸] r #q#2 > ^ 6 ` Li • D Ð,º S E A ~¸ Li Li D E A " ^ Ž6è c ù,º 9• f @)ß • F-< ¸ )ß Í M”n 6 ù¸ C 6 P g % j ] "• ¸ @>™G3U ^ D7 @¼¸ ? † • 7E¤ ¤,º ¸ 7n • ï Í ` E8ç)a > 6èª Ž û ù -v ÿ ¸ ‰1Í C–3] 5 Li Li #M‰×>

Ô 1 ×

- >žF&/ Li Li Ó Ó,º '• ÚA×H
- >žF&² u "Æ#ª ƒ : N¯ü = û ë
- ‹ /p / D D Ó Ó,º "Æ#ª ´ ,ü#ª µ Eý0A>

w 6 = C‘ p Nº ~

1 C‘#q Þ)æ p 0· Á , Ê [: *< ’ +g"• 9 -7 6èª Ž 6, P ¶ 731 C‘ 4ú P 5 6 CŒCY¸ +g4ú P5 6 F1 ¿ ž Ê [E4ú¸ D.¤ 4ú4ý p º ¸ :s Ô-. ©CY1 >

´ 6 µ Nº ~ q ‰?·"x

À ž v ¸ # H NºLh

?· Ô p Ù E AüÂ CY1 E Aü¸ { <69<‡ : 0 %73 +Uº Á { Â Á , ¸ ƒ • ³ : N¯¿ ž ¡ ’ >

! FU Ê¸ ? ~ Ý I

0· Á , +UD ¸ 1 C‘)æp ¿ ž ¡ CŒCYð ÊEûFUf ƒ ¸ 1b 6 , L* • 0 Ê ¸ 1 ©Gý à ó Ý l Á 7 ‹ ¸ 4ú4ý 6 ‹ Ê [‡ * Â : 5¤ ’ ¸ ¬ 1 © G1 C‘4ú P ¿ ž Ê [E4ú Û € Ê [: *< û ë > / Ä C73#¾Œš L 6; C73 ? ~ Ý l 0· Á , 6BK [H /t P § é,º ¸ Ê ..B9? ©G L ¸ , Gý à ó ¸ § B@ é 0· L$NÎ >

)æL$NÎ ¸ , @Û

0·] Á , +UD ¸ CŒCY1 C‘)æp ¿ ž Ê [E4ú ð Ž Ê , Û € 1 C‘4ú P Ô ¢ Ú >

´ Â µ 1 C‘ Ê [: 5¤0AÅ

1 C‘Eý0Ac)æp +UH] ¿ ž Á { , Æ

´ µ)æp CŒCYð 1 © Ù 9 ’ !˜ 6 = #q Þ Ç

´ µ)æp ’ ð ŽEûFU= ã +k$ÆÇ

´ µ : ¿ ž FÞF‰zF ’ ð ŽEûFU‰6 ž G ¿ ž FÞF‰¸)æp CŒCYð 5 6 = [^ p >÷Z ŽEûFU\ N½øC‘ ð Ž Ú8) ¿ ž f \ Ç , $;&ï5 A×ð ¦ ¸ -A ? Z Ž ¬ 0 Ê [, U4à Á ?·"x ÂLh99 à ó Ç

´ µ +U&¡&´ , o ¤ &¡ û] E ¸ C‘ p CŒCYð EûFU4ú4ý ^ p ’ ð Ž ‡ &£S C-&¡&´ Ç&¡ õ ;l , ¸ ‰ &¡Aœ Ç

´ µ Á { +UD Ê 1 © Û € q CŒCYð ¸ q CŒCYð 1 © G @4Ý ? ©CŒCYð Û € ¬ ?ü û e Þ Ê [: 5¤Nº ~ Ç

´ µ ^ 1• » ‡ * ,º B , ¸ Þ ’ ð Ž Lz ” qL˜ = Wq × ð Ž 0‰· • ³ 8 ‡ 8 Ú ’ Ç ? ð Ž Z , ¸ 1 ©6Š31FP. ì ” Ç

´ µ EûFUH Ð)æp Ú99 * ¸ [/· © ð ŽF › Ç s %73 Ú ³)æp ¸ p Á { B9 CY1 AÚÐ • ³ ü = >

F?• ^ EdÆ½ÛF7Eý0Ac +UÚFPÁ { , Æ

´ µ)æp ð Ž 1 ©+Å™Á { Eœ» ð Ž ¸ Ø ‡ Z Ž ¬ ‰[‡ +kB ¸ B , ‰ G ÚAœŠ L Û ~ Ç

´ µ Á { +UD Ê 1 © Û € q = [¸ q = [1 © G @4Ý ? ©CŒCYð Û € ¬ ?ü û e Þ Ê [: 5¤Nº ~ Ç

´ µ.¤AÚZ ŽDá3 ¸1 ©6Š31FP. ì ” Ç

´ µ • ³ ¬ øC‘ ð Ž,º 0i Ð ’ ¸ ƒ 0)æ$- § ¸)æpCŒCYð?· s ! ¿ È ¬ EdÆ½ 5#ƒ>, LF Ç

´ µ Ú³)æp ¸1• » ÚAœ= q+Í ð Ž f EÕ)æpF >, : *< >

´ ? µ ¿ ž Á { Ê [Nº~

ðDáE L Z é +ô+ûÊ [Nº~

´ µ ^1 C‘ c øC‘ ð Ž 0)æŠ Z = £ Z = ÔZ L c Ç=7¯#11•+ô+û¸)æp ’ ð Ž Ê1 © G+Å2 ..B9D q+Í ‡ Ú4úF >, Û€¸+gq Ú ð ŽF ›)æpF >,"ñ +Í ¸¸ Z ûE¹H OÊP¢@F7qL˜"ñ+Í ¸ ¬ , @Û+û+g=+ûû >

´ µ øC‘ ð Ž 0)æ§LŸ +ûC L 0)æù7E+û0· ¸q × ð Ž ÊEï • 3] [: *<Eï , ÚF7ƒ ¶ gF ,º qL˜F >, Ø‡"ñ+Í >

´ µ ¸F}"ñ ¿0· Á , =)æp ’ ð ŽOÌ~?·K}M•¸p ° Ê ¸C˜Í , L*¸ Û€ œW¸ œW? ©N½2?·EûFU D û ë ¸ ¬ o ¤M8?· ‰ ÛAœ *< >

&¡&´ ¿ ž Á { 3] [: *< Ê [Nº~

´ µ ^" ` 1 C‘ p f ü = 6 ` ¨ 2¿&£&¡ ž = Â P • $µ" 4 ¸ ¬ /)æp ’ ð Ž • ³ -. ©,º &£&¡ ž µ+^/ Aã)æp ð Ž8 ‡ / Aã ’ Ç

´ µ9 1 C‘)æp 0)æ&¡&´ Á { , ¸)æp ’ ð Ž Ê1 © = ã)æp q+k$Æ6 © ¸)æp qCŒCYÊ1 © <&¡&´ +Uº û ë Û€5 1 C‘ ¿ ž Ê [’ E4ú ¸ ¬?ü&¡&´ +Uº [H û ë é Ð e Þ 4ÝÊ [ï ~ >

64ÝNº~ Æ‰K ,º D&¡ pM,U E&¡ J"× ? ! FUl , ,º CÁõ , ¸ e Þ 4Ý Nº~ >

´ µ1 ©4ú4ý)æp ’ ð Ž µ+^= ¨ 2¿&£&¡ ž / ¬ D&¡F >, ‡&£Ç

´ µ0i Ð øC‘F?• û5 ¸ s %73f µF?• 7K}Ð = ¿M•Ç

´ µ < § ,º øC‘LUC\ f =+^C‘ p5 5#F >,1 C‘ ¸ ¬+g>÷ZKµo ¤ Ô L{ û ë ’ F8‰, , é Ð Ç

´ µ » D&¡ ‡&£D ¸ +• Á {)æp ¸ ^C‘ D+g-. © l ì ’ 0 Á { Z ã Ç